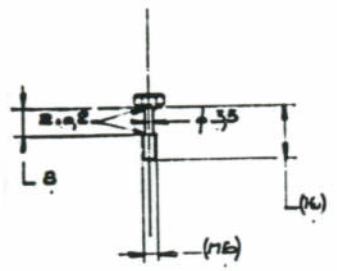

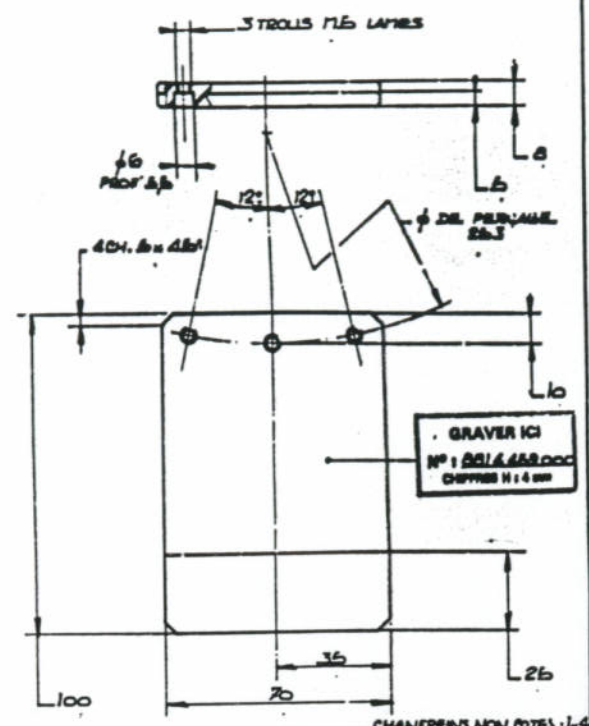

VIS	ST. 980105 1614 MODIFIEE	3/1	1/1	SEPS 19.10.81
		8814459002		

PLAQUE	AU 4 G OXYD. ANOD. NOIRE	3/1	1/1	SEPS 19.10.81
		8814459001		

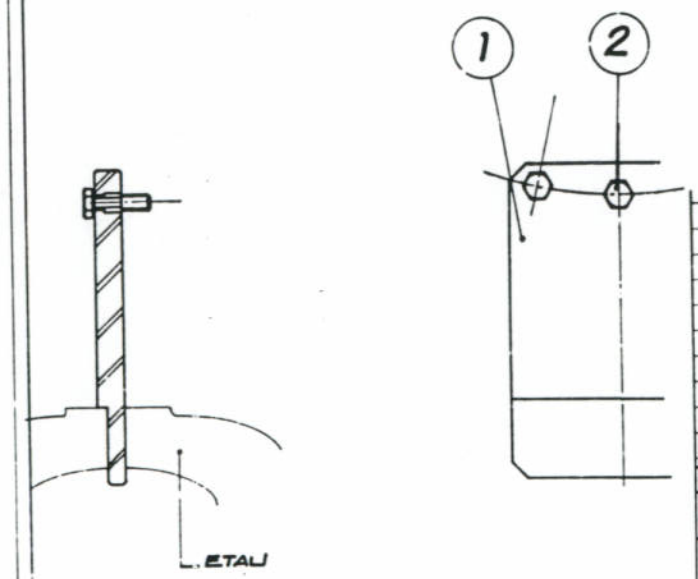

PL	REP	QUANT	DESIGNATION	MATIÈRE	OBSERVATIONS
	2	3	VIS	ST MODIFIEES	980105 1614
	1	1	PLAQUE	AU 4 G	

TOLERANCES GENERALES: LONGUEURS ± 0,25; ANGLES DROITS ± 10'; AUTRES ANGLES ± 30'; CHANF. NON COTES 1 x 45°; RAYONS FEMELLES R = 0,5 ± 0,2; NON COTES

CASSER LES ANGLES VIFS 0,2 A 0,3; MARQUER LES N° SUR LES PIECES SEPAREES; MARQUER # SUR LES CANONS DE PERCAGE

ECHELLE	MACHINE	DESIGNATION PIÈCE	N° PIÈCE
1/1	ARRIEL	DIFFUSEUR 1er & 2e ETAGE	0.292.20.770.0

SUPPORT DE PRISE A L'ETAU

OUTILLAGE — ENSEMBLE

DESSINE PAR	DATE	VERIFIE PAR
SEPS	19.10.81	LAMARQUE

TURBOMECA 64590 BORDES-FRANCE

N 881 4 459 000

NOT A CONTROLLED COPY

SHOP COPY